Öko–õlitaja ver. 1.0

Joel Kuusk
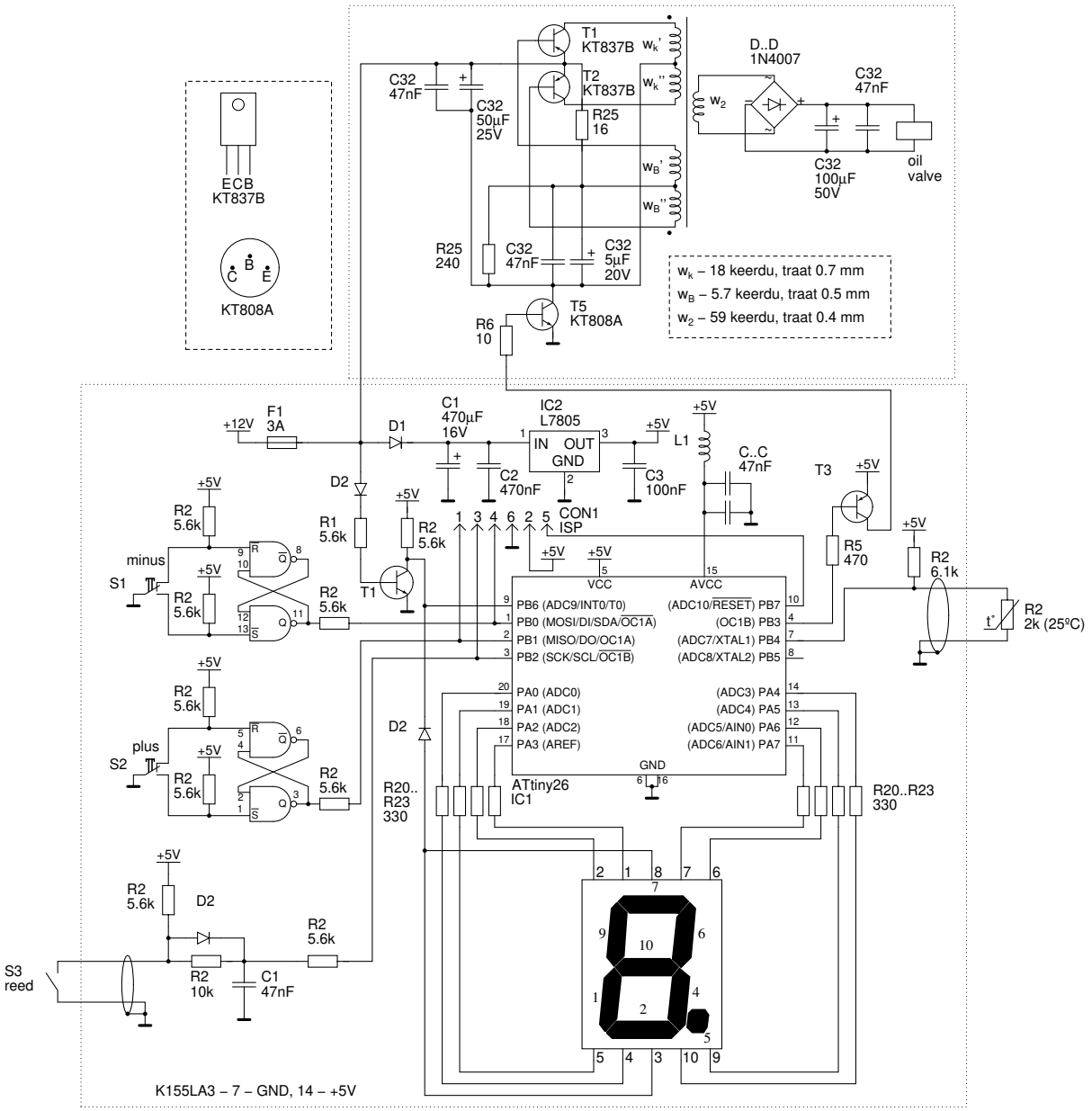
Kevad, 2005